ЛИМЦ.60148.12.003.003

Перв. примен.
ЛИМЦ.60148.12.003.000

Справ. №

Ra 12,5 (√)

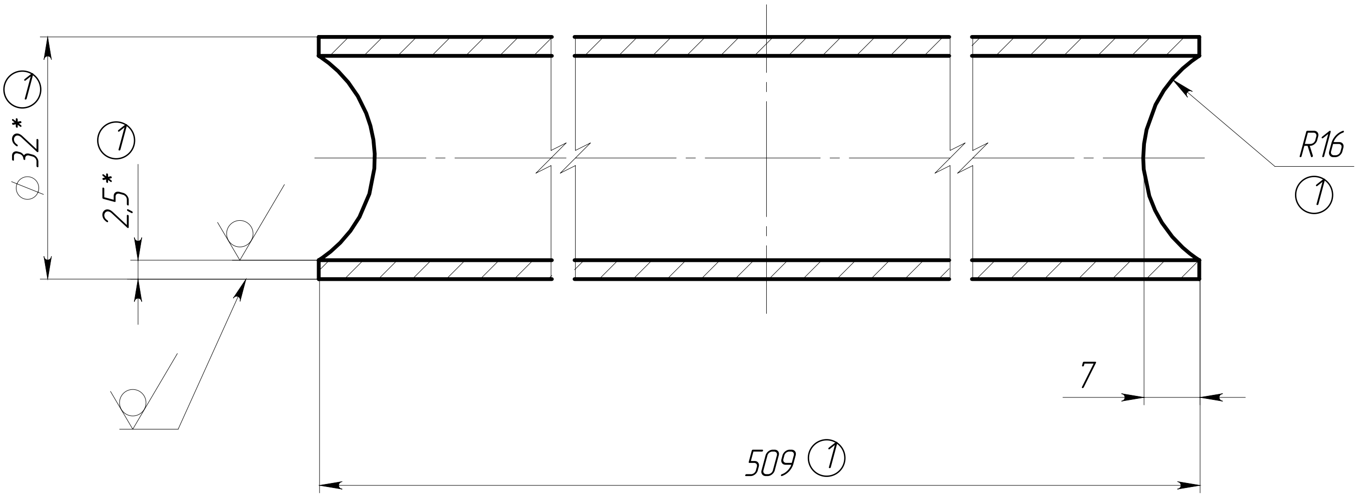

1. *ŭǪDZHJžÅẽ ǯǵȉ ắǹÅǪǬǸǴ.
① 2. ŭǫâDZž ǮǸǹæắǴDZ ǹǸ ÅŭŬǜ 30893,2-ǀK.
3. ŭǪÅǴDZÅǸǪǪÆÊ ǸǫǸDZǷǪäžǷDZž äžÅÆžǰǪ.
① 4. Острые кромки притупить.
① 5. ǎǸǹæåǴǪžÆåȉ DZǪHJžǷǪ HJǪÆžÅDZǪǵǪ ǷǪ сталь AISI 316.

Подп. и дата

Инв. № дубл.

Взам. инв. №

Подп. и дата

Инв. № подл.

					ЛИМЦ.60148.12.003.003
1	Зам.	ЛИМЦ.60148.44ИИ		14.04.26	
Изм.	Лист	№ докум.	Подп.	Дата	
Разраб.		Быков		28.10.25	Поперечина
Пров.		Лаптев			
Т. контр.		Волков			
					Труба 32х2,5–03Х17Н14М3 ① ГОСТ 9941–2022
Н. контр.		Ванина			
Утв.		Соломатин			

Лит.	Масса	Масштаб
	0.90 ①	1:1
Лист	Листов 1	
АО "БТ"		

Шифр: Копировал Формат А4